Hekopener.nl
Hek- en Poortopeners

SW25101/ SW25201 HANDLEIDING

VLEUGELPOORT OPENER

VOOR RESIDENTIEEL GEBRUIK

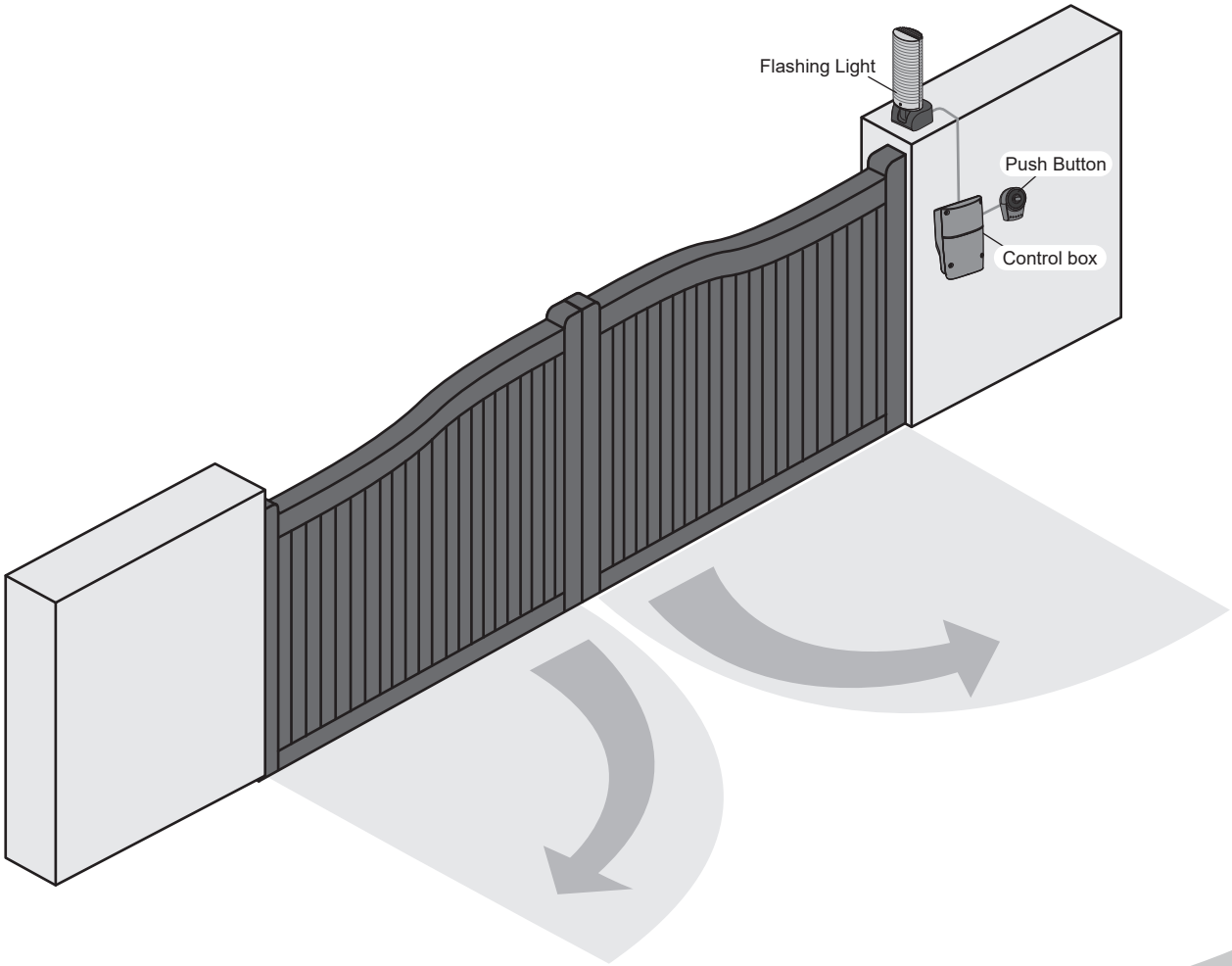

Index

1.	**Waarschuwingen**	2
2.	**Product Omschrijving**	3
2.1	Toepassingen	3
2.2	Omschrijving van de automatisering	3
2.3	Omschrijving van de accessoire	3
2.3.1	SW25101 Elektro technische motoren	4
2.3.2	Control Box	4
2.3.3	25820 Infra Rood sensoren	4
2.3.4	25831 Sleutelschakelaar	4
2.3.5	25834 drukknop	5
2.3.6	25821 Waarschuwingslamp	5
2.3.7	25801 handzenders	5
2.3.8	25850 Slot en stopper	5
3.	**Installatie**	5
3.1	Opmerkingen in gebruikname	6
3.1.1	Gereedschappen	6
3.1.2	Schema motoren, accessoires hoe te monteren	6
3.2	Stroom voorziening	6
3.2.1	Opmerking tbv stroomvoorziening	6
3.3	Installatie	7
3.3.1	Voorbereidingen voor motor bevestiging	7
3.3.2	Installatie van de motoren	9
3.3.3	25831 Sleutelschakelaar	11
3.3.4	25834 drukknop	12
3.3.5	25821 waarschuwingslamp	12
3.3.6	25820 Infra Rood sensoren	13
3.3.7	25850 Elektro slot en stopper	14
4.	**Technische gegevens**	16
4.1	SW25101	16
4.2	SW25201	16
4.3	25820 Infra Rood sensoren	16
4.4	25831 Sleutelschakelaar	16
4.5	25834 drukknop	16
4.6	25821 Waarschuwingslamp	17
4.7	25801 Handzender	17
4.8	25850 Elektro slot en stopper	17

1) Waarschuwingen

Lees deze handleiding zorgvuldig door voordat u het poortsysteem met automatische bediening installeert. Deze handleiding is uitsluitend bedoeld voor gekwalificeerd installateurs. Het is niet verantwoordelijk voor onjuiste installatie en het niet naleven van lokale elektrische en bouwvoorschriften.

Bewaar alle componenten van het SW25101 / 201-systeem en deze handleiding voor latere raadpleging.

- Let in deze handleiding extra op de inhoud gemarkeerd met het symbool:

- Wees bewust van de gevaren die kunnen optreden tijdens de installatie en bediening van het geautomatiseerde poortsysteem. Bovendien moet de installatie worden uitgevoerd in overeenstemming met de lokale normen en voorschriften
- Als het systeem correct is geïnstalleerd en gebruikt volgens alle normen en voorschriften, zal het een hoge mate van veiligheid garanderen.
- Zorg ervoor dat de poorten goed functioneren voordat u het geautomatiseerde poortsysteem installeert en bevestig dat de poorten geschikt zijn voor de toepassing.
- Laat kinderen het geautomatiseerde poortsysteem niet bedienen of ermee spelen.
- Steek het pad van het geautomatiseerde poortsysteem niet over tijdens het bedienen.
- Houd alle bedieningsapparaten en andere pulsgevers uit de buurt van kinderen om te voorkomen dat het geautomatiseerde poortsysteem per ongeluk wordt geactiveerd.
- Breng geen wijzigingen aan in de componenten, tenzij dit in deze handleiding wordt vermeld.
- Probeer de poorten niet handmatig te openen of te sluiten voordat u de tandwielmotor hebt ontgrendeld
- Als er een storing optreedt die niet kan worden opgelost en niet in deze handleiding wordt vermeld, neem dan contact op met gekwalificeerde installateurs.
- Gebruik het geautomatiseerde poortsysteem niet voordat alle procedures en instructies zijn uitgevoerd en grondig zijn gelezen.
- Test het geautomatiseerde poortsysteem wekelijks en laat gekwalificeerde installateurs het systeem ten minste elke 6 maanden controleren en onderhouden.
- Installeer waarschuwingsborden (indien nodig) aan beide zijden van de poort om mensen in het gebied te waarschuwen voor mogelijke gevaren.

2) Product omschrijving en Toepassing

2.1 Toepassingen

De SW25101 is bedoeld voor de residentiële automatisering van enkele- of dubbele vleugel poorten.
De SW25101/201 moet met elektriciteit worden bediend en het is verboden om deze voor normaal gebruik met back-up batterijen te bedienen. Back-up batterijen zijn alleen toegestaan voor noodbediening bij stroomuitval, en de tandwielmotoren kunnen met speciale sleutels worden ontgrendeld om de poort handmatig te verplaatsen.

2.2 Beschrijving van de Automatisering

Het volgende diagram van de typische installatie van de SW25101/201 beschrijft enkele termen en accessoires van een geautomatiseerd poortsysteem.

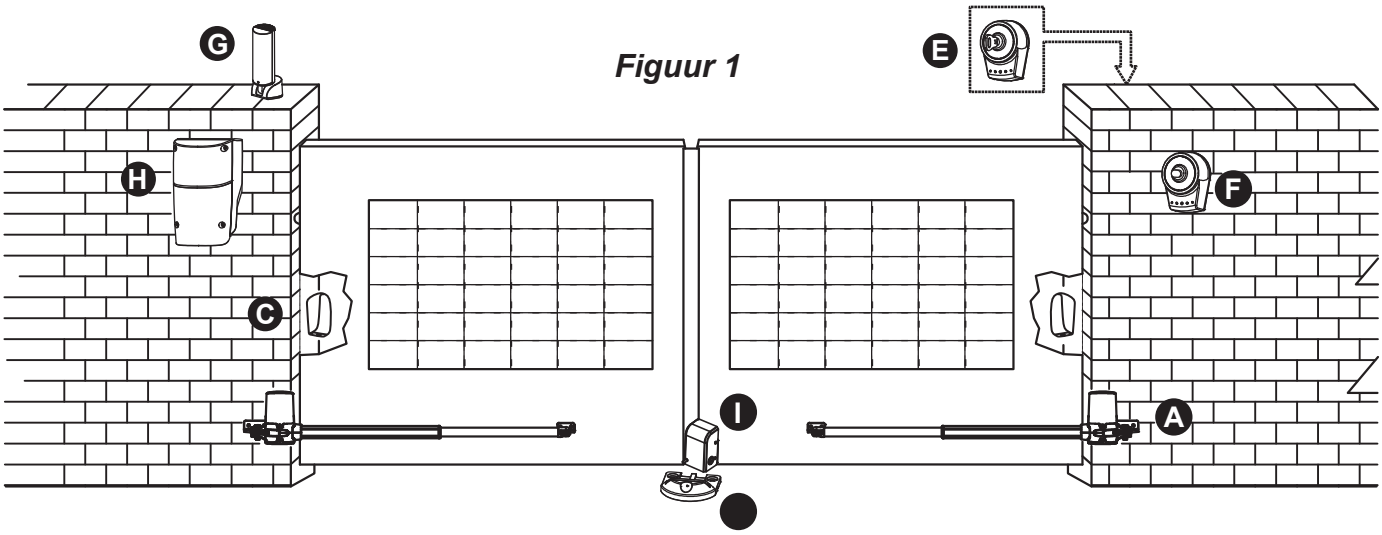

Figuur 1

2.3 Beschrijving van Inhoud

De SW25101 bevat de volgende onderdelen: A, B, C, D, H en K uit figuur 2. Controleer of de accessoires overeenkomen met de geleverde verpakking.

Let op: Sommige accessoires zijn niet inbegrepen vanwege lokale regelgeving of aangepaste uitvoeringen

A) 2 actuators
B) Montagebeugels
C) Set Infra Rood sensoren
D) 2 handzenders
E) Sleutelschakelaar
F) Drukknop
G) Waarschuwingslamp
H) Control Box
I) Elektromagnetisch slot
J) Grondstopper
K) Kleinmateriaal

Figure 2

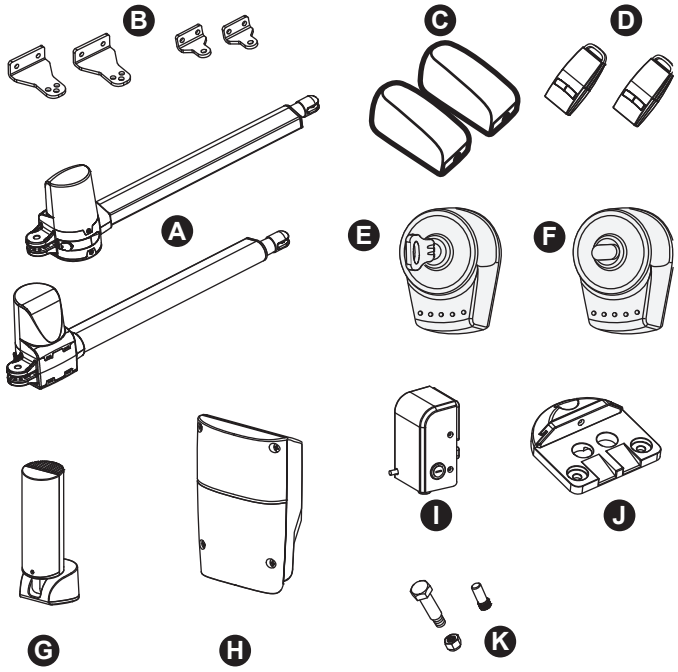

2.3.1 SW25101 actuators

De actuators bestaan uit een spindel wormwiel overbrenging met 24V dc motoren. De motoren kunnen handmatig ontkoppeld worden mbv de mee geleverde sleutels. Dit bv in geval van een stroomstoring.

De motor wordt gemonteerd met 2 paalbeugels, 1 achterplaat en 1 beugel op de poort.

Table 1: List of small parts	SW25101	PW200
Front bracket	1pce	1pce
Rear bracket	1pce	1pce
M8*40L hex bolt	1pce	1pce
M8 self-locking nut	1pce	1pce
M12 *8L hex bolt	1pce	1pce
M12 Steel bar	1pce	1pce
Release key	2pcs	2pcs

Figuur 3

SW25101

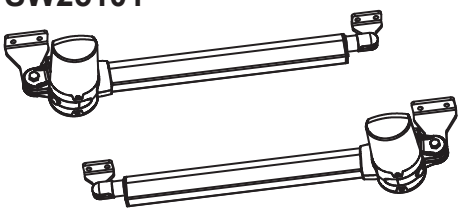

SW25201

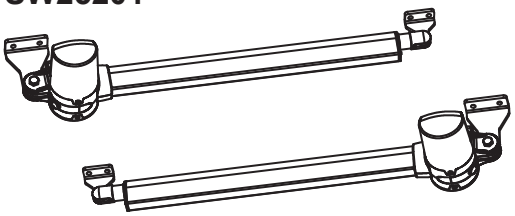

2.3.2 Besturingskast

De besturingskast bestaat uit een bedieningspaneel met ingebouwde ontvanger, een transformator en twee back-up batterijen.
De besturingskast verzorgt de volledige automatisering van de tandwielmotoren en andere accessoires van de SW25101 set.

Om de afzonderlijke aansluitingen op het bedieningspaneel te verbinden en de tandwielmotoren en andere accessoires te activeren, moet de installatiehandleiding vooraf zorgvuldig worden gelezen.

Table 2: List of small parts for Control Box	Quantity
5*30 Screw	4 pcs
Nylon screw anchor	4 pcs

Figuur 4

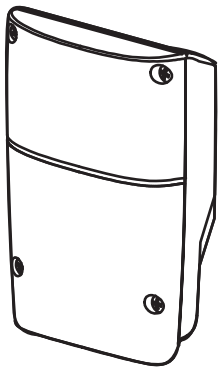

2.3.3 PH-2 Fotocellen

Het paar PH-2 fotocellen moet aan de muur worden geïnstalleerd en worden aangesloten op het bedieningspaneel. De functie van de fotocellen is om obstakels te detecteren die zich op de optische as tussen de zender (TX) en de ontvanger (RX) bevinden.

Figuur 5

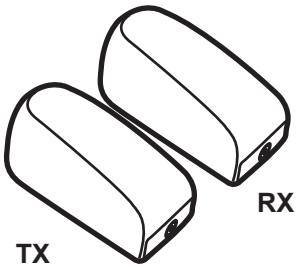

2.3.4 25801 Handzender

<u>Bij installatie van een dubbele poort:</u>
Druk op de knop "A" op de zender voor bediening van de dubbele poort.
Druk op de knop "B" op de zender voor bediening van een enkele poort.

<u>Bij installatie van een enkele poort:</u>
Druk op de knop "A" op de zender voor bediening van een enkele poort.

Figuur 6

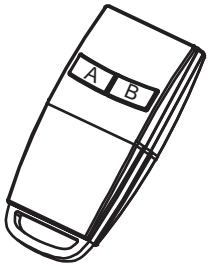

2.3.5 25821 Knipperlicht

Het A25821 knipperlicht wordt bediend door de besturingskast en knippert wanneer de poort in beweging is. Het knipperlicht stopt met knipperen wanneer de poort volledig geopend of gesloten is.

Table 2: List of small parts for PF-1	Quantity
3*20 Screw	3 pcs
Nylon screw anchor	3 pcs

Figuur 7

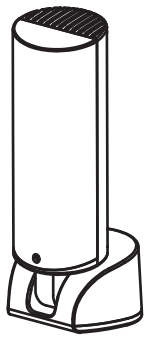

2.3.6 25831 Sleutelschakelaar

De sleutelschakelaar wordt gebruikt om de poort buitenshuis te openen zonder de zender. Hij wordt geleverd met twee sleutels.

Table 3: List of small parts for PKS-1	Quantity
3*20 Screw	3 pcs
Nylon screw anchor	3 pcs
Keys	2 pcs

Figuur 8

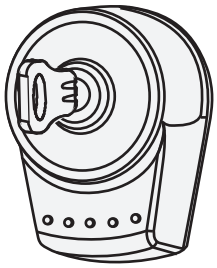

2.3.7 A25834 Drukknop

Met deze draadloze drukknop kunt u de poort op afstand bedienen.

Table 4: List of small parts for PPB-1	Quantity
3*20 Screw	3 pcs
Nylon screw anchor	3 pcs

Figuur 9

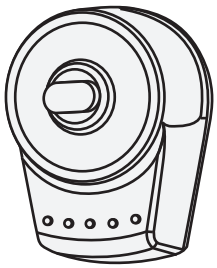

2.3.8 25850 Elektrisch magneetslot en 25855 grondstopper

Het slot wordt gebruikt om de poort te vergrendelen en moet worden gebruikt in combinatie met de stopper. Deze moet op de hoofpoort worden geïnstalleerd

Table 6: List of small parts for PEL-1 and PS-1	Quantity
M8*25L hex bolt	3 pcs
M8 self-locking nut	3 pcs
Key	2 pcs

Figuur 10

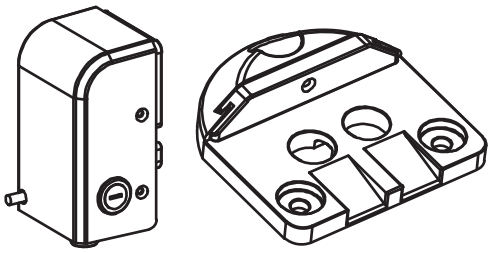

3) Installatie

3.1 Opmerkingen over Motoren in Gebruik

De SW25101 poortopeners zijn geschikt voor poortdelen van 2/2,5 meter breed en met een gewicht van 150/200 kg, en kunnen tot 110 graden openen, voornamelijk voor residentieel gebruik. De prestaties kunnen worden beïnvloed door factoren zoals de afmetingen van de poort, het gewicht en het klimaat, waardoor het aangedreven koppel dienovereenkomstig moet worden aangepast

3.1.1 Gereedschap

Benodigd zijn:

Figuur 11

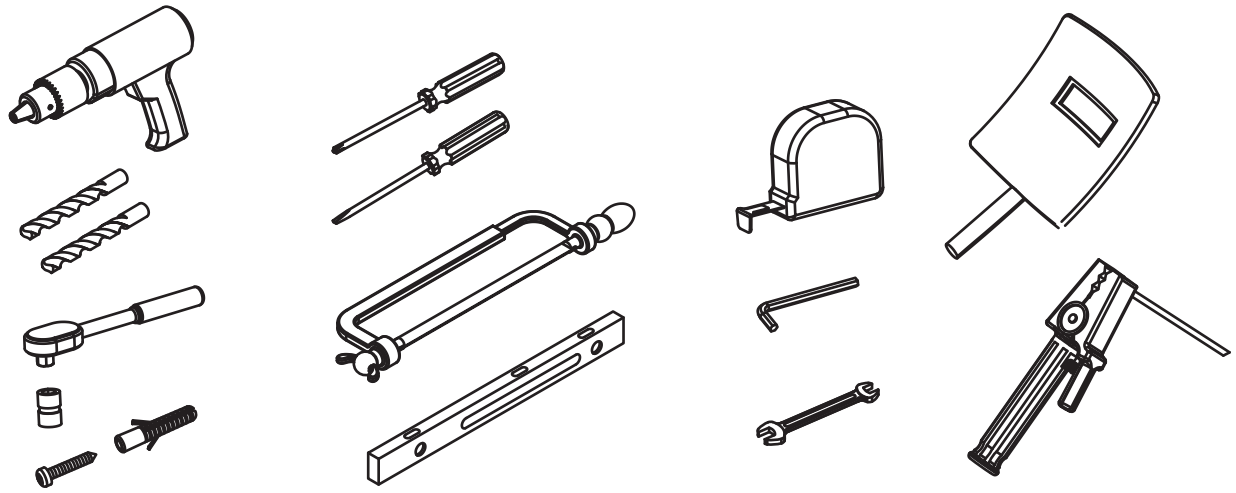

3.1.2 Motoren, Onderdelen en Installatie in een schematische afbeelding

De installatieprocedure van de opener kan variëren afhankelijk van de verschillende accessoires en aantallen die zijn geïnstalleerd. Het basisbedradingsschema is weergegeven in Figuur 12.
Er worden geen bedradingkabels voor accessoires meegeleverd.

Figuur 12

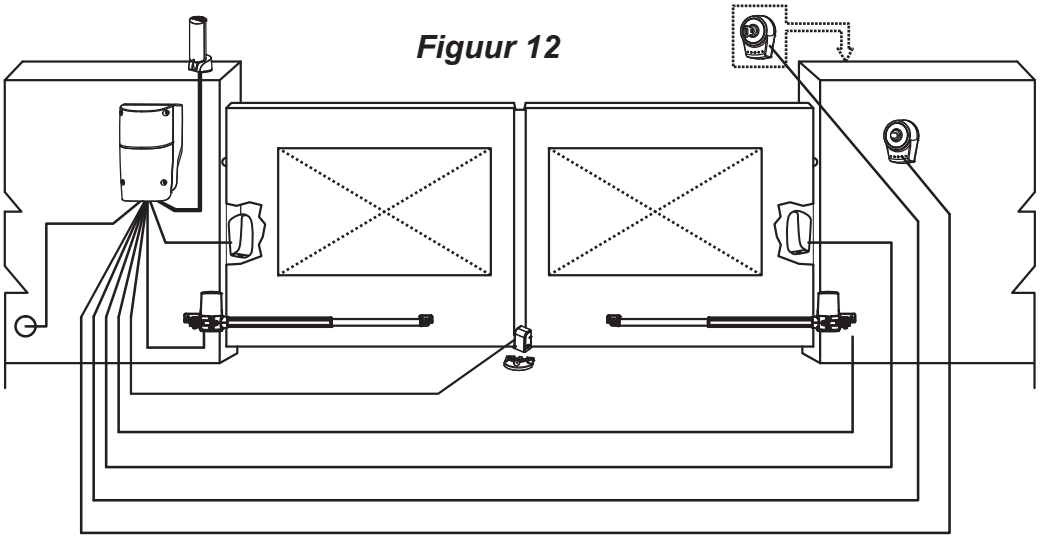

3.2 Voedingsaansluiting

De SW25101 vereist een zeer lage spanning, waardoor geen professioneel opgeleide personen nodig zijn voor de installatie. Het is echter raadzaam dat gebruikers de installatiehandleiding zorgvuldig doorlezen voordat ze beginnen. Nadat men bekend is met alle accessoires en hun posities, wordt aangeraden te beginnen met de kabelgootindeling om te voorkomen dat de kabels breken of beschadigd raken.

3.2.1 Opmerkingen voor Voedingsaansluiting

1).De installatie van de voedingskabel naar de motor dient te worden uitgevoerd door een gekwalificeerde elektricien.

2).De voedingskabel van de motor moet zijn voorzien van kortsluitbeveiliging en lekstroombeveiliging.
Zorg ervoor dat de stroom is uitgeschakeld voordat je begint met de installatie of het onderhoud.

3.3 Installatie

3.3.1 Voorbereiding voor Motorinstallatie

De SW25101 is niet geschikt voor een poort die slecht loopt of onveilig is, noch om defecten door onjuiste installatie of slecht onderhoud op te lossen.

Check the following items before going for installation:

1). Zorg ervoor dat het gewicht en de afmetingen van de poort binnen het werkbereik van de SW25101 vallen. Gebruik de set niet als de specificaties van de poort niet aan de eisen voldoen.

2). Zorg ervoor dat de poortstructuur voldoet aan de criteria voor automatische werking en krachtreguleringen.

3). Zorg ervoor dat er geen ernstige wrijving is tijdens het openen of sluiten van de poortbladen.

4). Zorg ervoor dat de poort horizontaal staat, zodat deze zich op geen enkel punt zijwaarts verplaatst.

5).Zorg ervoor dat de poort de impact van het motorvermogen kan weerstaan wanneer deze is geïnstalleerd op een van de gaten van de bevestigingsbeugel, waarbij het oppervlak voldoende stevig is.

6).Zorg ervoor dat de fotosensoren zijn geïnstalleerd op vlakke oppervlakken om te waarborgen dat de uiteinden van de zender en ontvanger correct op elkaar zijn afgestemd.

7).Controleer de afmetingen van de motoren zoals hieronder vermeld.

Figuur 13

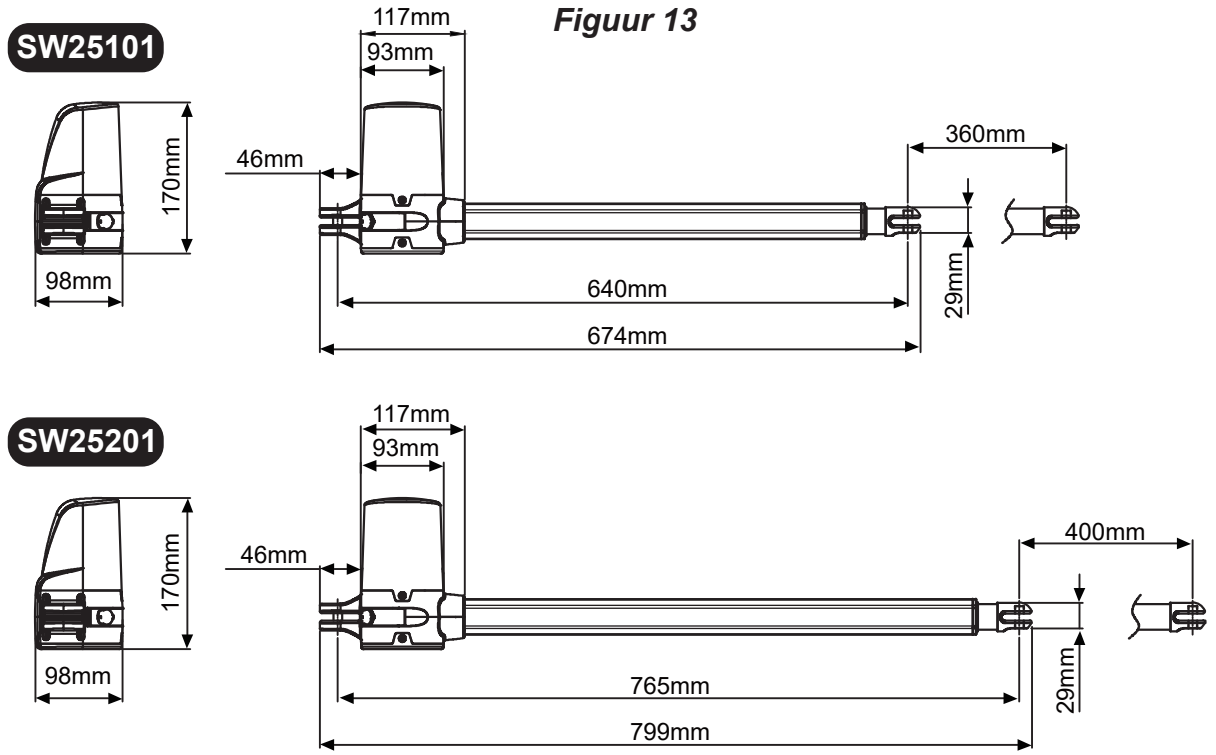

8). Zorg voor voldoende ruimte als de poorten open gaan.

Figuur 14

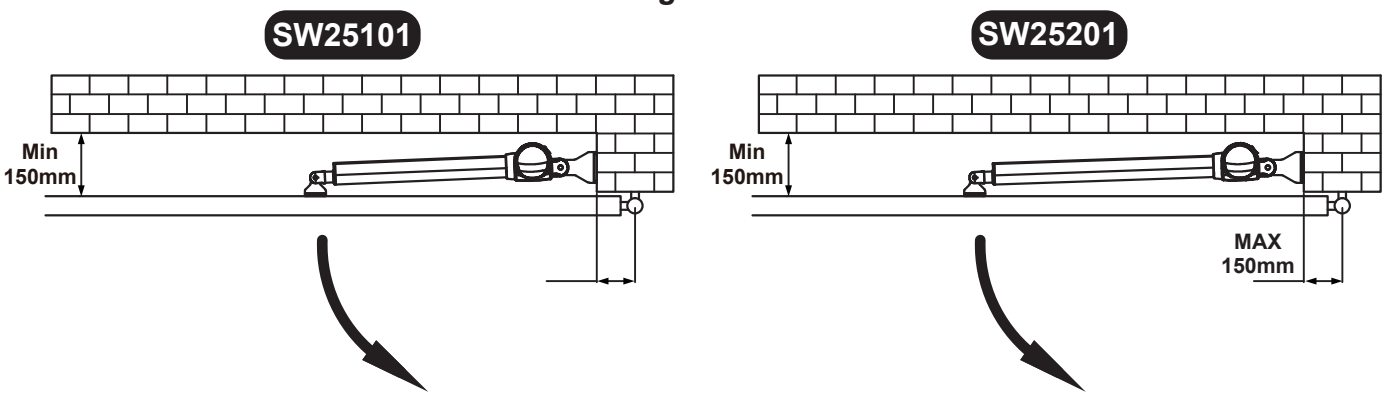

9). Als de poorten naar buiten open draaien houd dan minimaal 70mm over tussen de paal beugel en het hek.

Figuur 15

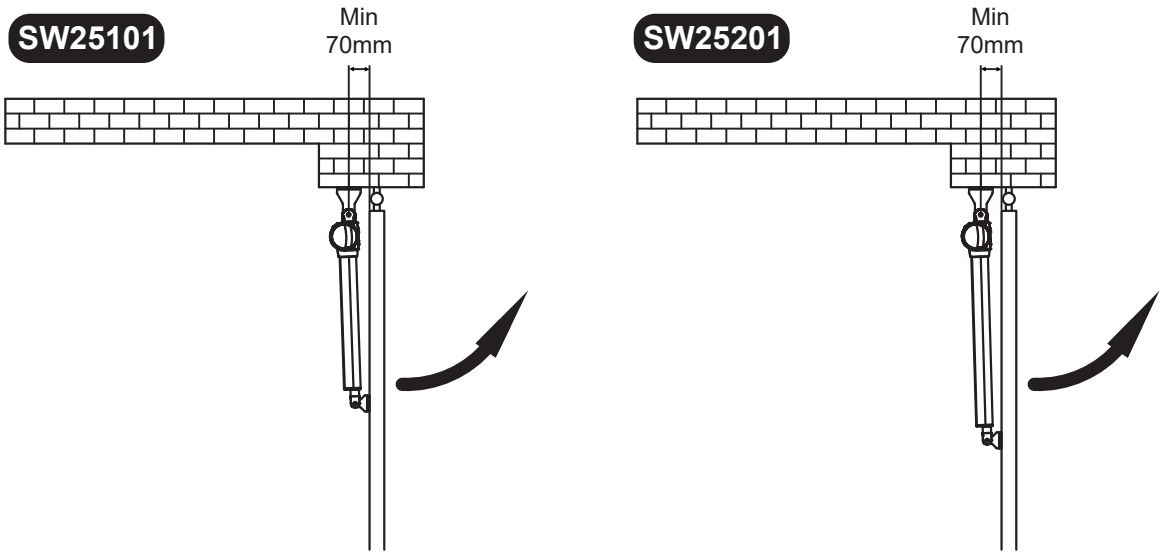

10) . Gebruik de openingshoek van de poortbladen als criteria om te verzekeren dat aan alle voorwaarden in Figuur 17 wordt voldaan.

Figuur 16

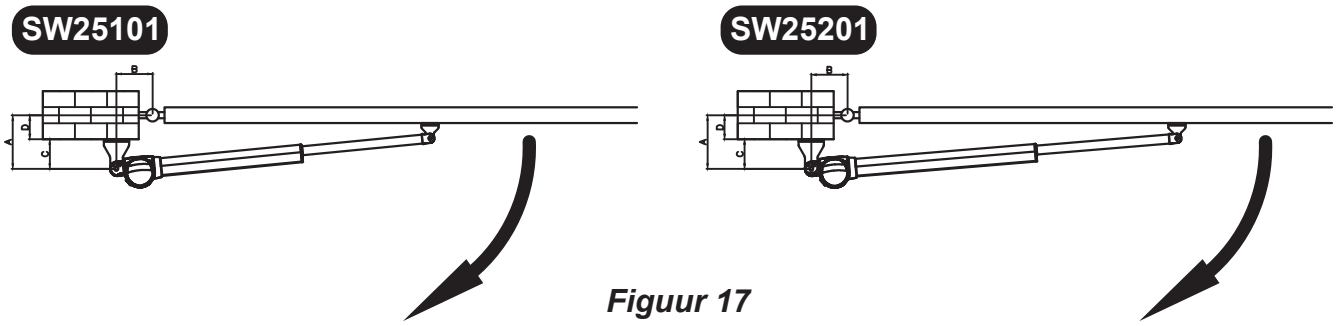

Figuur 17

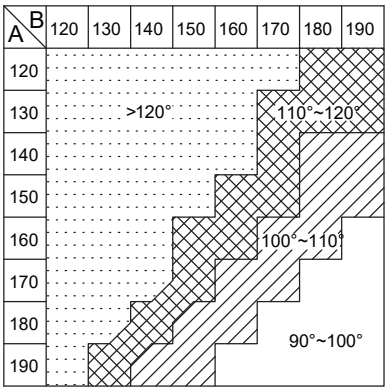

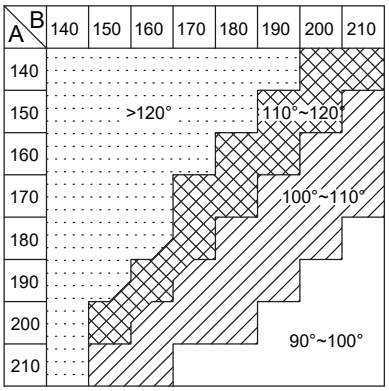

11). 11. Meet de C- waarde (afhankelijk van welke beugels er gebruikt worden.

12). “D” kan gemakkelijk vanaf de poort worden gemeten.

13). “A” = “C” + “D”

14). 14. De waarde van “B” kan worden berekend op basis van de waarde van “A” en de openingshoek van de poorten. Bijvoorbeeld, als “A” = 160 mm met een openingshoek van 100 graden, dan is de waarde van “B” ongeveer 190 mm.

****Zorg ervoor dat “B” en “A” gelijk of vergelijkbaar zijn, zodat de poorten soepel kunnen worden bediend en de belasting op de motor wordt verminderd.****

3.3.2 Montage van de actuators

1). Kies de juiste afmetingen van de motoren en de positie waar ze geïnstalleerd moeten worden.
2). Controleer of het montageoppervlak waar de beugels geïnstalleerd worden glad, verticaal en stevig is.
3). Regel de kabelgoot voor de stroomkabel van de motoren.
4). Plaats de vleugels in de gesloten positie. .
5). Raadpleeg de afstand "B" in figuur 17 en plaats de achter plaat in de juiste positie op het montageoppervlak. Controleer of de afstand correct is zoals weergegeven in figuur 22, d.w.z. de positie van de voorplaat van de motor die geïnstalleerd moet worden.

Figuur 18

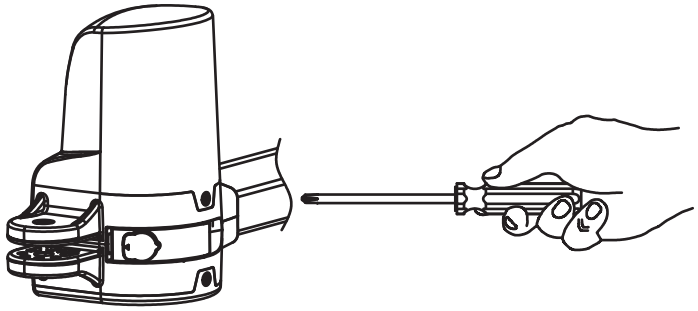

Figuur 19

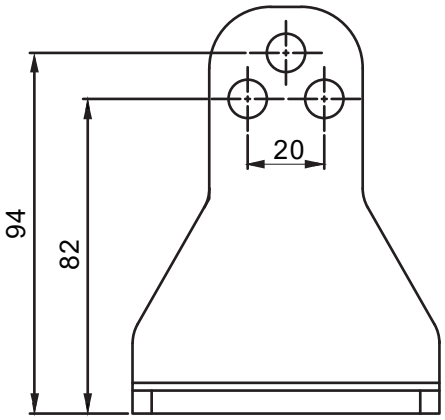

7). Plaats twee paalbeugels op het oppervlak waar ze geïnstalleerd moeten worden en markeer de boorpunten. Boor vervolgens vier gaten met een minimale diameter van 8 mm in het montageoppervlak en bevestig de beugels met schroeven en ringen.
8). Zorg ervoor dat de voorplaat volledig horizontaal geïnstalleerd is.

Figuur 19

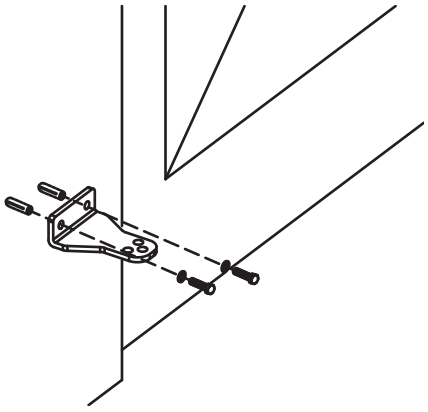

Figuur 20

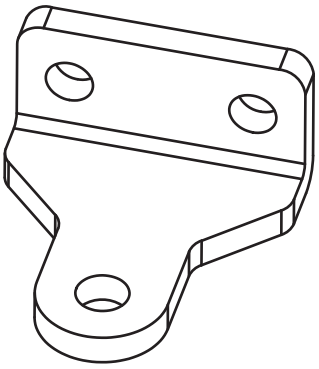

9). Als u de beugel aan de paal gemonteerd heeft bevestigt u de motor in deze paalbeugel. (zie voor toelichting Figuur 24). Zorg ervoor dat de poorten dicht zijn en de motor in zijn uiterste stand. (punt 12) Op deze manier kunt u gemakkelijk de plek waar de beugel op de poort gemonteerd moet worden bepalen. Let erop dat deze hekbeugel 15mm lager hangt dan de paalbeugel.

Figuur 22

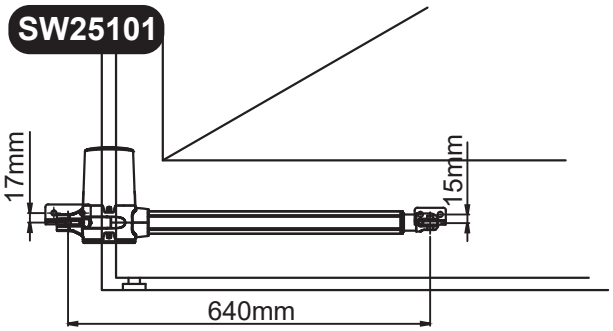

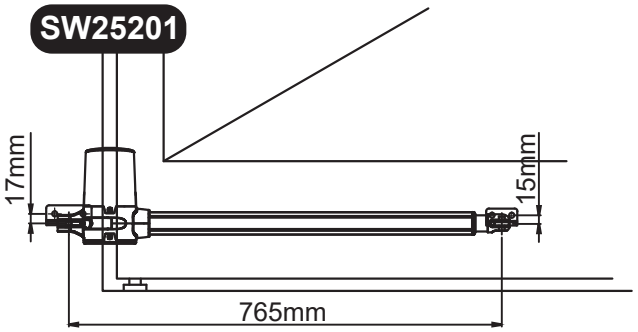

10). Draai de bouten in de bevestigingsbeugels vast en vervolgens een halve slag los zodat de motoren goed kunnen mee draaien.

11). Als u de motoren ontkoppelt (punt 12) moet u de poortdelen soepel met de hand open en dicht kunnen doen. Daarna zet u de poorten weer open en vergrendelt ze weer.

Figuur 23

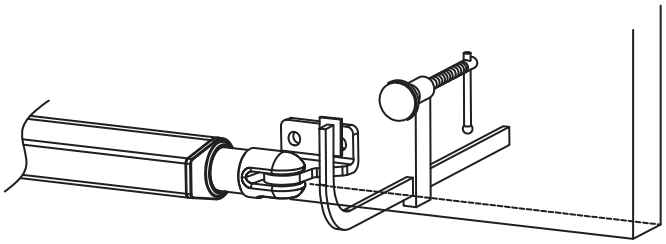

Figuur 24

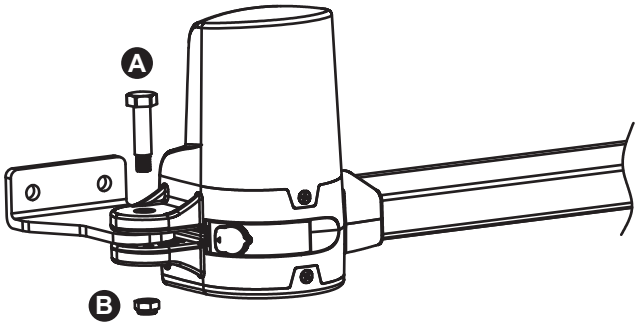

Figuur 25

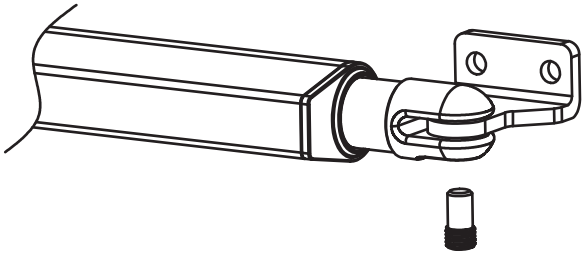

Figuur 26

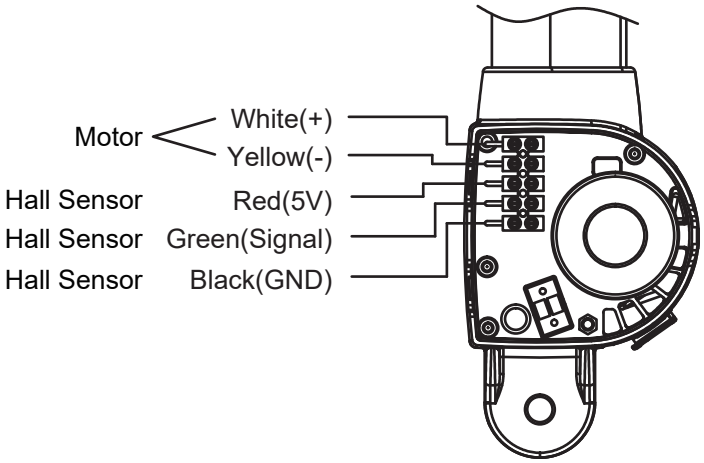

12). Ontgrendeling van de motor (voor de linker motor):

1). Steek de ontgrendelingssleutel in de ontgrendelingssleuf zoals in figuur 27.

2). Draai de ontgrendelingssleutel tegen de klok in zoals in figuur 28.

3). Trek de ontgrendelingsstang eruit zoals in figuur 29.

4). Draai de ontgrendelingssleutel met de klok mee om de ontgrendelingsstang vast te zetten; de ontgrendelingsstang moet in uitgetrokken positie zijn wanneer je de ontgrendelingssleutel met de klok mee draait zoals in figuur 30.

5). De draairichting wordt omgekeerd voor de rechtermotor.

Figuur 27

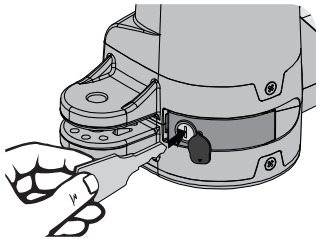

Figuur 28

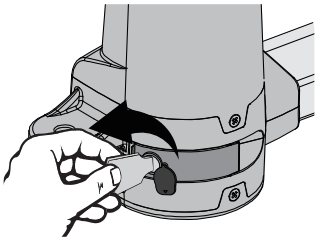

Figuur 29

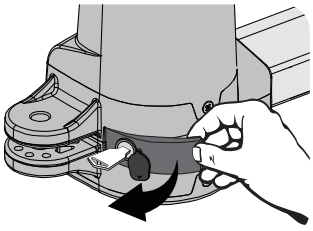

Figuur 30

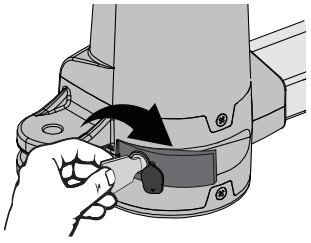

3.3.3 Sleutelschakelaar 25831

1).De A25831 sleutel schakelaar wordt buiten en dicht bij het hek geïnstalleerd op een hoogte van ongeveer 100 cm, zodat hij door de meeste mensen kan worden gebruikt. Bepaal eerst de installatie locatie van de schakelaar. Zie figuur 3.3.3 (1).

2). Verwijder de ronde afdekking (A) door deze met een schroevendraaier los te wrikken. Zie figuur 3.3.3 (2)

3). Schroef de twee schroeven naast het slotlichaam los. Zie figuur 3.3.3 (3).

4). Draai de sleutel en verwijder de onderkant van de behuizing van het slotlichaam. Zie figuur 3.3.3

Figuur 3.3.3 (1)

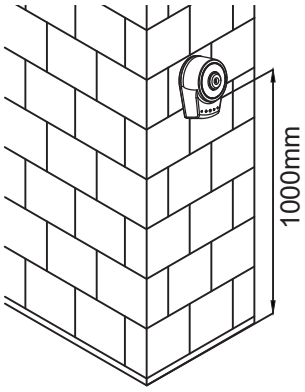

Figuur 3.3.3 (2)

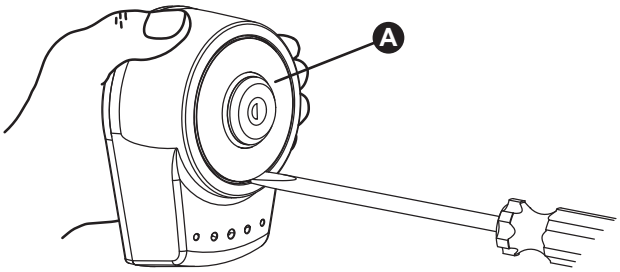

Figuur 3.3.3 (3)

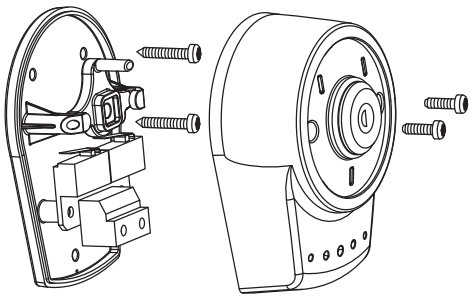

Figuur 3.3.3 (4)

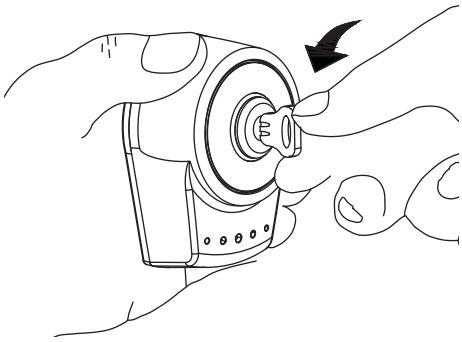

5). Maak de drie gaten aan de onderkant open en markeer de punten door de gaten als referentie.

6). Boor de gaten in de muur en bevestig de onderkant aan de muur met drie schroeven. Zie figuur 3.3.3 (5).

7). Verbind de elektrische draden met de klemmen zoals weergegeven in figuur 3.3.3 (6), en het is niet nodig om de polariteit te onderscheiden. De klemmen kunnen worden verwijderd om de draden gemakkelijk aan te sluiten.

8). Draai de sleutel en plaats de behuizing op de onderkant. Draai de sleutel terug naar de middenpositie en de behuizing wordt aan de onderkant bevestigd.

9). Draai het slotlichaam vast met de twee schroeven en plaats de ronde afdekking door deze erop te drukken zodat het aan de hele eenheid vastzit.

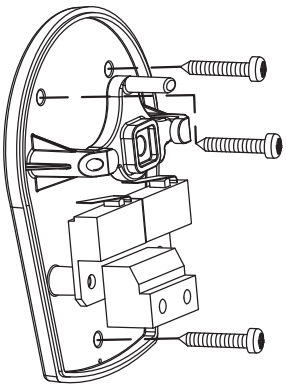

Figuur 3.3.3 (5)

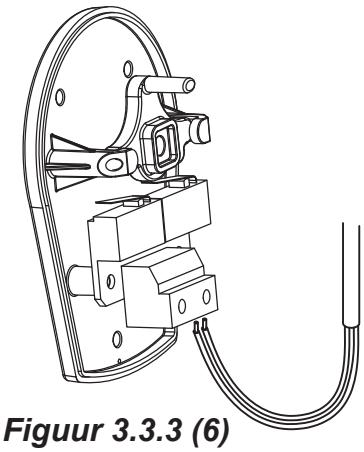

Figuur 3.3.3 (6)

3.3.4 Drukknop bedraad 25833

1). De drukknop wordt binnenshuis geïnstalleerd op een hoogte van ongeveer 100 cm, zodat hij door de meeste mensen kan worden gebruikt.

2). Verwijder de ronde afdekking (A) door deze met een schroevendraaier los te wrikken. Zie figuur 3.3.4 (1).

3). Schroef de twee schroeven naast de knop los.

4). Scheid de bovenste behuizing van de onderkant. Zie figuur 3.3.4 (2).

5). Maak de drie gaten aan de onderkant open en markeer de punten door de gaten als referentie.

6). Boor de gaten in de muur en bevestig de onderkant aan de muur met drie schroeven. Zie figuur 3.3.4 (3).

7). Verbind de elektrische draden met de klemmen zoals weergegeven in figuur 3.3.4 (4), en het is niet nodig om de polariteit te onderscheiden. De klemmen kunnen worden verwijderd om de draden gemakkelijk aan te sluiten.

8). Bevestig de bovenste behuizing aan de onderkant en schroef ze vast met twee schroeven en plaats de ronde afdekking door deze erop te drukken zodat het aan de hele eenheid vastzit.

Figuur 3.3.4 (1)

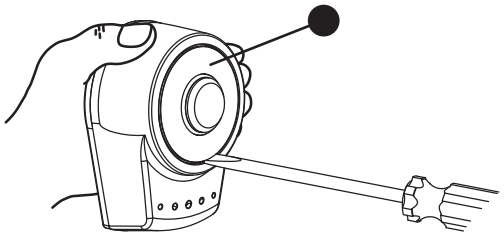

Figuur 3.3.4 (1)

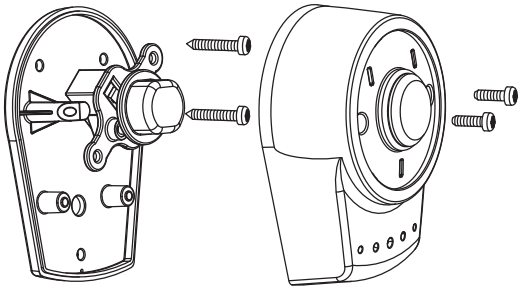

Figuur 3.3.4 (3)

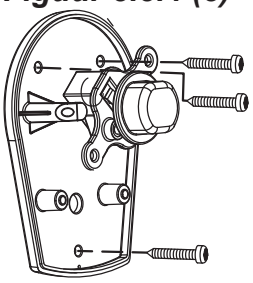

Figuur 3.3.4 (4)

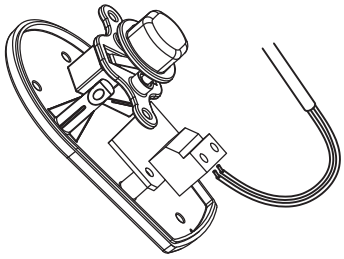

3.3.5 Waarschuwingslamp 25821

1). Bepaal de installatielocatie van het knipperlicht. Het knipperlicht moet in de buurt van het hek worden geïnstalleerd en gemakkelijk zichtbaar zijn voor gebruikers en voorbijgangers. Het knipperlicht kan horizontaal of verticaal worden geïnstalleerd. Zie figuur 3.3.5 (1).

2). Schroef de vier schroeven op de lichtbasis los en scheid de basis van de onderkant zoals weergegeven in figuur 3.3.5 (2).

3.) Verbind de draden en leid de draden door het gat van de basis. Zie figuur 3.3.5 (3).

4.) Boor de gaten in de muur en bevestig de onderkant aan de muur met drie schroeven. Zie figuur 3.3.5 (4).

Figuur 3.3.5 (1)

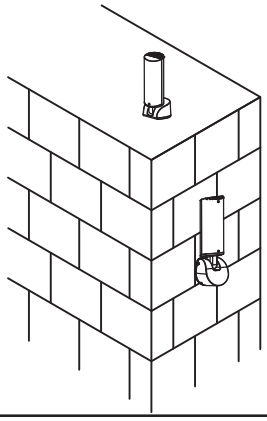

Figuur 3.3.5 (2)

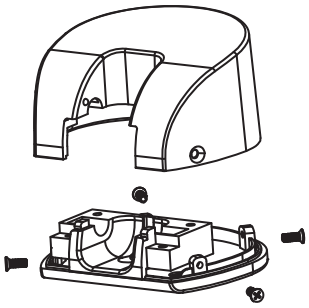

Figuur 3.3.5 (3)

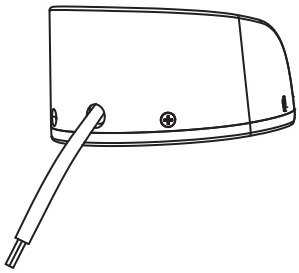

Figuur 3.3.5 (4)

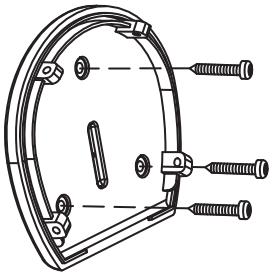

5). Verbind de vier draden van het licht en de antenne met de PCB-klemmen en plaats de draden indien nodig in de kabelgoot. Zie figuur 3.3.5 (5).

6). Draai de vier schroeven terug op de lichtbasis. Zie figuur 3.3.5 (6).

7). Vervangen van de lamp. Zie figuur 3.3.5 (7).

7.1) Schroef de draden van het knipperlicht los van de PCB-klemmen en zorg ervoor dat de stroom van het licht uit is.

7.2) Maak de drie schroeven (A), (B), (C) van de knipperlichtkap los.

7.3) Scheid de knipperlichtkap en vervang de lamp door een nieuwe.

7.4) Draai de drie schroeven (A), (B), (C) van de knipperlichtkap vast.

Figuur 3.3.5 (5)

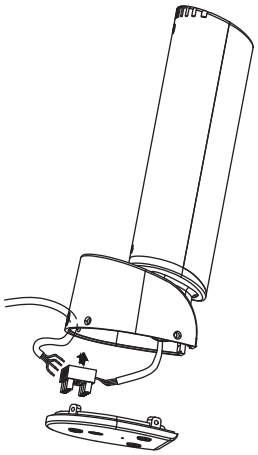

Figuur 3.3.5 (6)

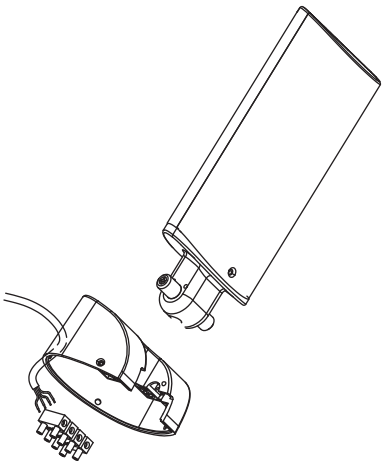

Figuur 3.3.5 (7)

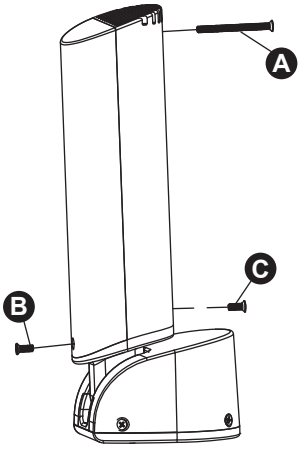

3.3.6 25820 Fotocellen

1).Open de afdekking zoals weergegeven in figuur 3.3.6 (1) en verbind de draden zoals weergegeven in figuur 3.3.6 (2).

2). Monteer de ontvanger en zender op de juiste positie zoals weergegeven in figuur 3.3.6 (3).

3). Zorg ervoor dat er geen obstakels zijn tussen de ontvanger en zender. Voor optimale efficiëntie moeten de ontvanger en zender correct uitgelijnd zijn.

4). Schakel de fotocellen in en zorg ervoor dat het LED-lampje op de ontvanger en zender AAN is.

Figuur 3.3.6 (1)

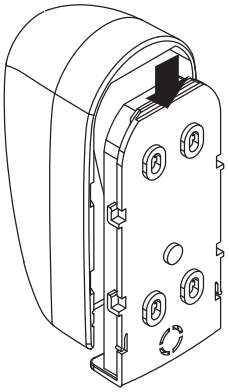

Figuur 3.3.6 (2)

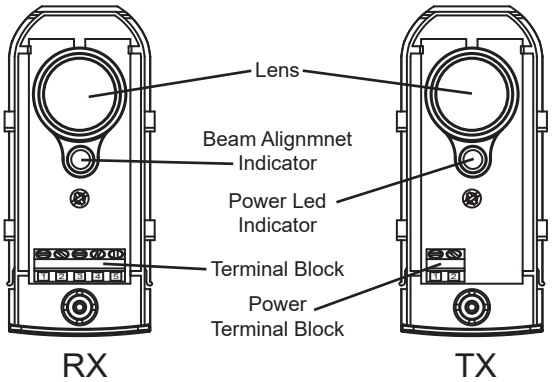

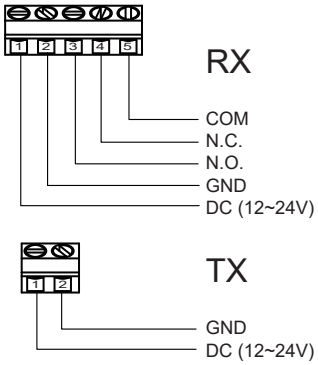

Figuur 3.3.6 (3)

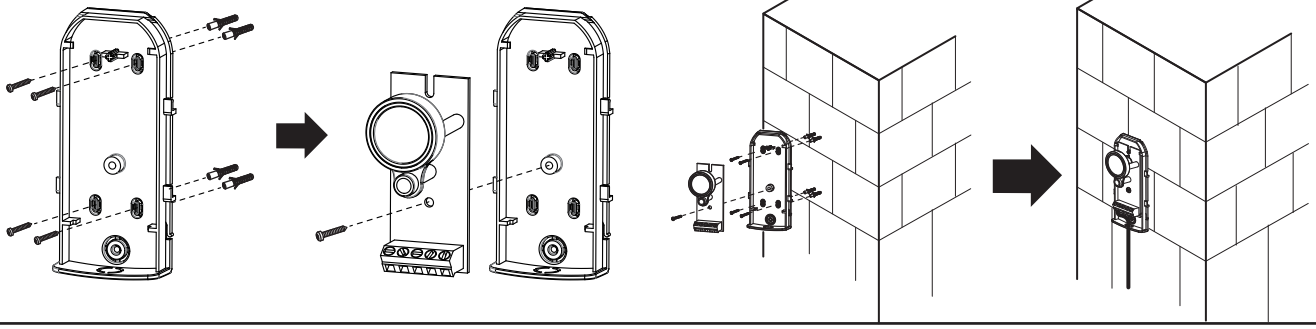

3.3.7 A25850 Elektromagnetisch slot met stopper

1.Stopper:

1). Voordat u de stopper installeert, moet u ervoor zorgen dat de hekken in gesloten positie staan en dat het oppervlak waarop geïnstalleerd moet worden vlak is.

2).Plaats de stopper op de grond met de onderkant als referentie en markeer de 3 boorpunten.
Zie figuur 3.3.7 (1) voor het hek dat naar binnen opent. Zie figuur 3.3.7 (2) voor het hek dat naar buiten opent.

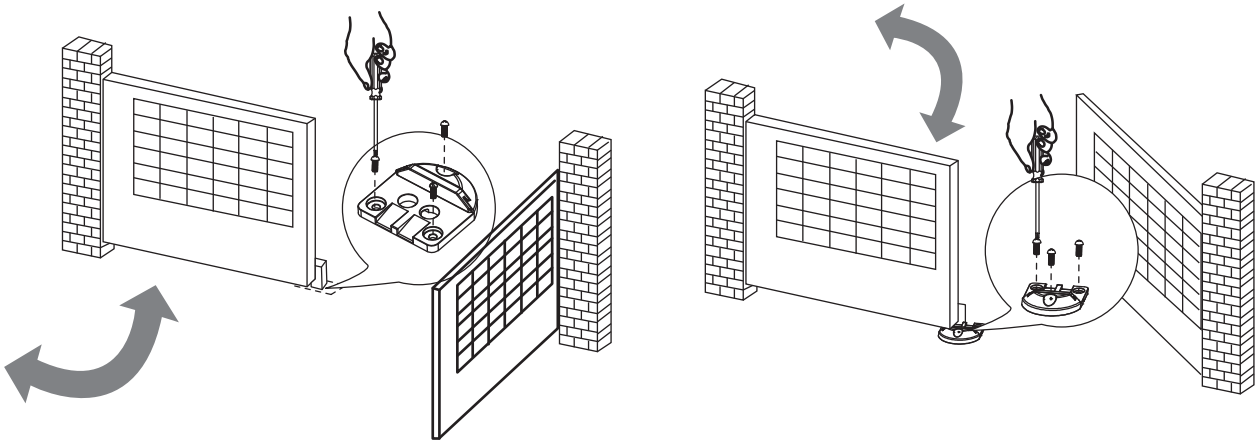

Opmerking: Als de poort naar buiten draaien dient u de stopper om te draaien.

3). Boor de 3 gemarkeerde punten en bevestig de stopper vervolgens stevig aan de grond met schroeven en ringen. Zie figuur 3.3.7 (3).

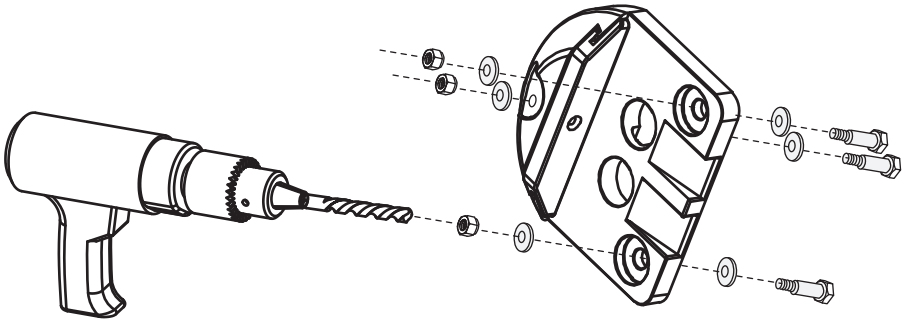

2. A25850 Elektro magnetisch slot
(Als het hek naar buiten opent)

1). Als het hek naar buiten opent, verander dan de veer aan de binnenkant en schroef deze op een andere plaats vast. Zie figuur 3.3.7 (4), figuur 3.3.7 (5), figuur 3.3.7 (6) en figuur 3.3.7 (7).

Figuur 3.3.7(4) Unscrew the screws.

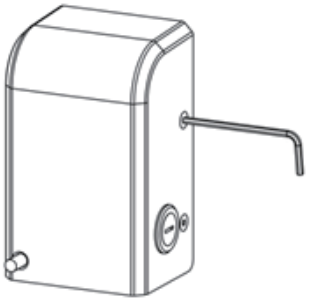

Figuur 3.3.7(5) Take the casing off.

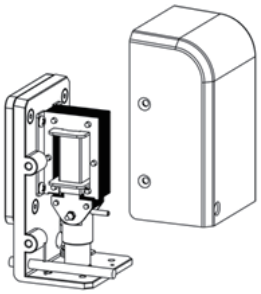

Figuur 3.3.7(6)
The location of the spring.

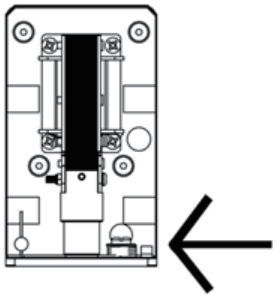

Figuur 3.3.7(7)
Haal de veer los en zet hem op de ander plek

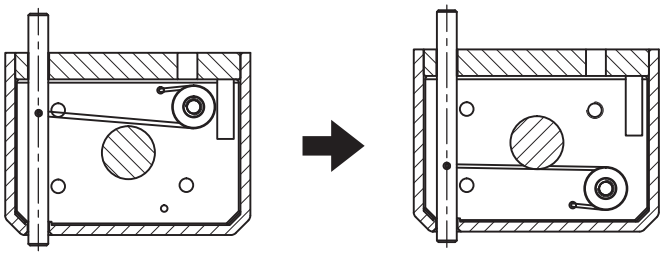

2). Bevestig de achter plaat van de elektrische vergrendeling aan het oppervlak van het hoofhek. Zie figuur 3.3.7 (8). Zorg ervoor dat de draden niet smelten door de hitte van de bevestigde plaat.

Figuur 3.3.7(8) For the gate opened inward.

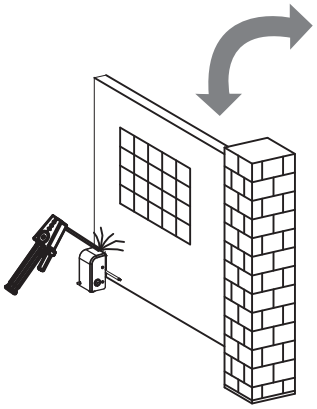

Figuur 3.3.7(9) For the gate opened Outward.

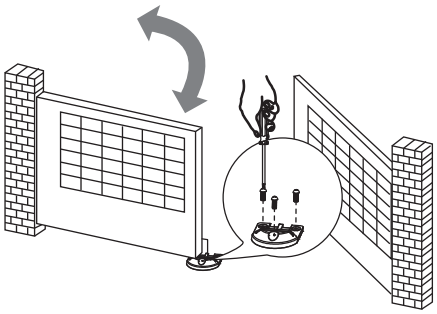

3). De afstand tussen de onderkant van de elektrische vergrendeling en de stopper moet minder dan 7 mm zijn. Zie figuur 3.3.7 (10).

Figuur 3.3.7(10) For the gate opened inward.

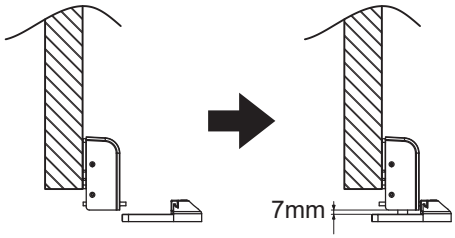

Figuur 3.3.7(11) For the gate opened Outward.

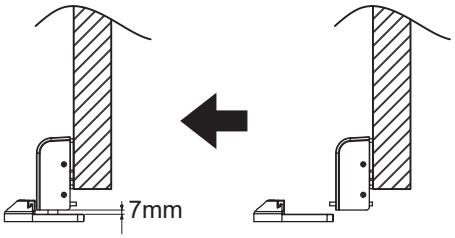

4). Verbind de draden van de elektrische vergrendeling met de klemmen LATCH en GND op de printplaat (PCB)

4) Technische gegevens

4.1/4.2 SW25101 / SW25201

Kenmerk	SW25101	SW25201
Motor	24Vdc motor met mechanische ontgrendeling	24Vdc motor met mechanische ontgrendeling
Type tandwiel	Wormwiel	Wormwiel
Duwkracht	1500N	2000N
Slaglengte	360mm	400mm
Voeding	24Vdc	24Vdc
Maximale werkstroom	4.2A voor maximaal 10 seconden	4.2A voor maximaal 10 seconden
Maximale poortgewicht	150 kg per vleugel	200 kg per vleugel
Maximale poortlengte	2 meter	2.5 meter
Dienstcyclus	20%	20%
Bedrijfstemperatuur	-20˚C~+50˚C	-20˚C~+50˚C
Afmetingen	674mm * 98mm * 170mm	799mm * 98mm * 170mm
Gewicht	3.1kg	3.6kg

4.3 A25820 Infra Rood sensoren

Detectietype	Doorstraal
Werkafstand	25 meters
Reactietijd	100ms
Ingangsspanning	AC/DC 12~24V
Bedrijfstemperatuur	-20˚C~+60˚C
Beschermingsklasse	IP54
Afmetingen	96mm * 45mm * 43mm

4.4 25831 Sleutelschakelaar

Toepassing	For outdoor use
Installatie	Wall mounted vertically
Bedrijfstemperatuur	-20˚C~+50˚C
Afmetingen	85mm*60.5mm*40.5mm

4.5 25833 Drukknop

Toepassing	Voor buitengebruik
Installatie	Verticaal aan de muur gemonteerd
Bedrijfstemperatuur	-20˚C~+50˚C
Afmetingen	85mm*60.5mm*40.0mm

4.6 25821 Waarschuwingslamp

Toepassing	Voor waarschuwingsdoeleinden tijdens beweging van de vleugels
Lamp	24Vdc halogeenlamp
Bedrijfstemperatuur	-20˚C~+50˚C
Installatie	Horizontaal of verticaal geïnstalleerd
Afmetingen	205mm * 80mm * 75mm

4.7 25801 Handzender

Toepassing	Radiotransmitter voor afstandsbediening van SW25101/SW25201
Frequentie	433.92Mhz
Codering	Rolling code
Knoppen	2, voor enkelvoudige- of dubbelepoortbediening
Voeding	3V met een CR2032 lithium-knoopcelbatterij
Bedrijfstemperatuur	-20˚C~+50˚C
Afmetingen	71.5mm * 33mm * 14mm

4.8 25850 Elektromagnetisch slot

Toepassing	Voor het vergrendelen van het hek
Voeding	24Vdc
Bedrijfstemperatuur	-20˚C~+50˚C
Werkstroom	5A
Afmetingen	61mm * 55mm * 120mm

Hekopener.nl

Hek- en Poortopeners

HEKOPENER.NL
info@hekopener.nl
+31(0)20 4899459

34100P-066-30-A